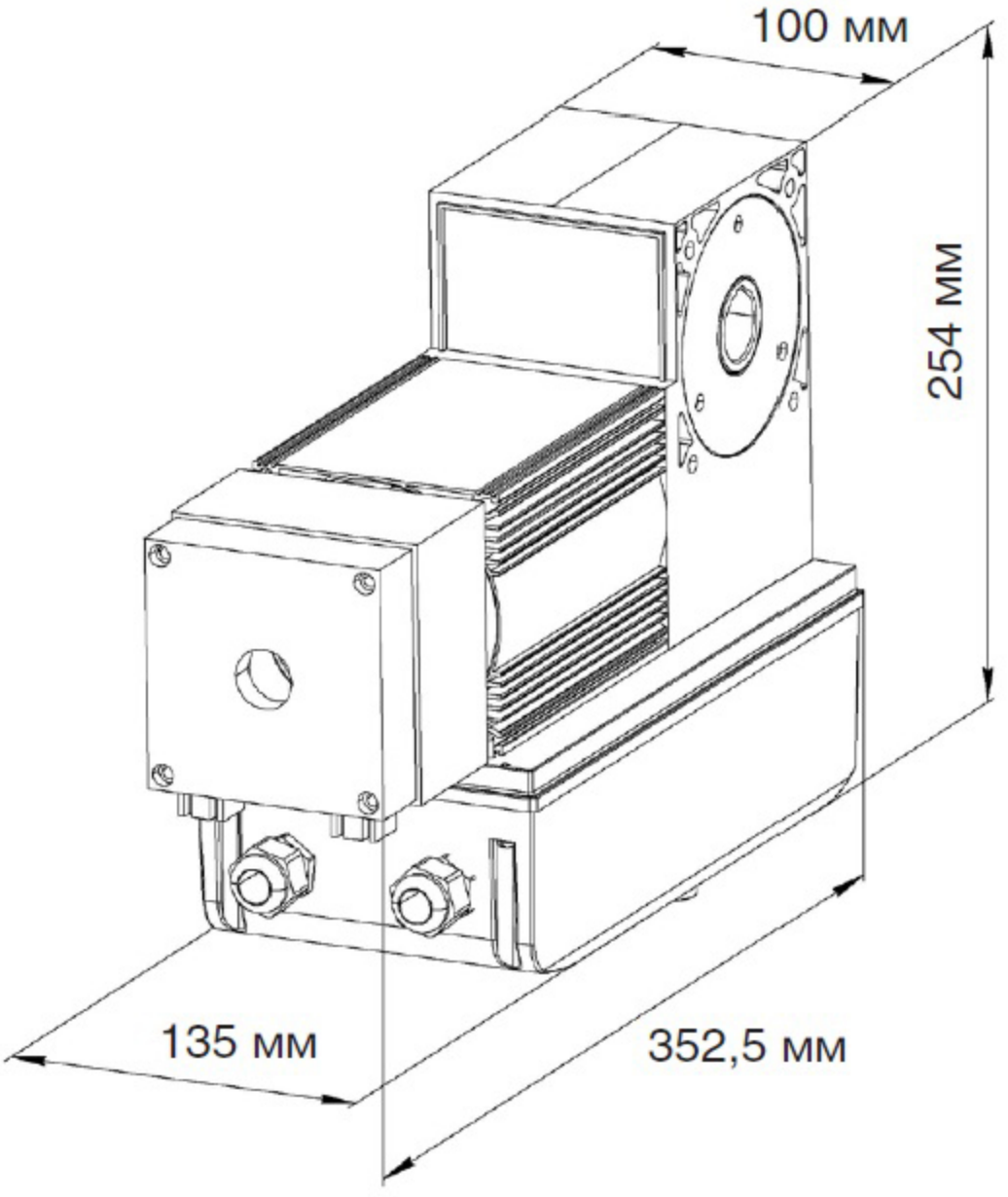
100 мм
254 мм
135 мм
352,5 мм